ՊԱՐԶՈՒՆԱԿ ՊՄ - 1

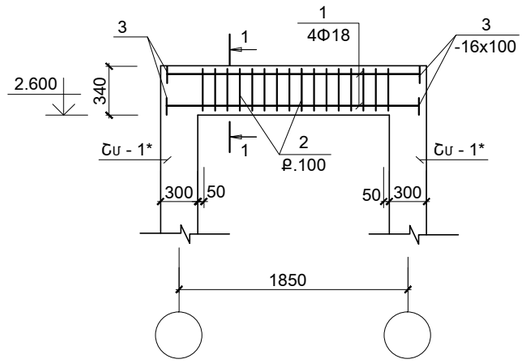

1 - 1

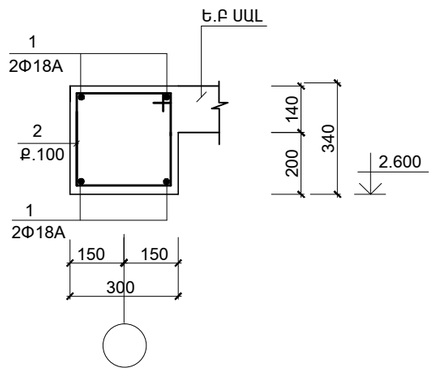

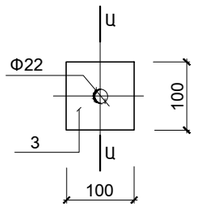

Ա - Ա

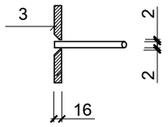

ՄԱՍՆԱԳԻՐ

ԴԻՐՔ	ՆՇԱՆԱԿՈՒՄԸ	ԱՆՎԱՆՈՒՄԸ		ՔԱՆ.	ՔԱՇԸ ՄԻԱՎՈՐԻ ԿԳ.	ՇԱՆՈԹ. ԸՆԴ. ԿԳ.
	ՄԻԱՁՈՒՅԼ Ե.Բ ԷԼ_ԵՐ					
		ՊԱՐԶՈՒՆԱԿ ՊՄ -1 (2 ՀԱՏ)				
1	СТО АСЧМ 7 - 93	Φ18 A500C	L = 2100	4	4.2	16.8
2	–"–	Φ8 A-IC	L = 1300	15	0.52	7.8
3	ГОСТ 19903-76	-16x100	L = 100	4	1.26	5.0
		ՆՅՈՒԹԸ՝				
		ԲԵՏՈՆ B20 ($Մ^3$)				0.32
		ՑԱՆՑ Ց - 1 (12.0 ԳԾ.Մ)				
4	СТО АСЧМ 7 - 93	Φ6A-Ic	L = 1000	4	0.22	0.88
5	–"–	Φ6A-Ic	L = 350	5	0.08	0.4

ՑԱՆՑ Ց - 1

(1.0 ԳԾ.Մ ՀԱՄԱՐ)

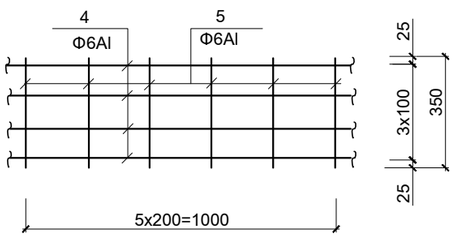

ՏԱՐՐԵՐԻ ՄԱՍՆԱՑՈՒՑԱԿ

ԴԻՐՔ	ԷՍՔԻԶ
2	350, 300, 400, 250

ՄԵՏԱՂԻ ԾԱԽՍԻ ԱՄՓՈՓԱԳԻՐԸ ՄԵԿ ԷԼ-ՏԻ ՀԱՄԱՐ ; ԿԳ

ԷԼ - ՏԻ ՄԱԿՆԻՇԸ	ԱՄՐԱՆԱՅԻՆ ՏԱՐՐԵՐ						ԸՆԴ. ԾԱԽՍԸ
	ԱՄՐԱՆԻ ԴԱՍԸ						
	A-IC			A500C			
	СТО АСЧМ 7 - 93						
	Φ6	Φ8	ԸՆԴ.	Φ18		ԸՆԴ.	
ՊԱՐԶՈՒՆԱԿ ՊՄ -1	-	7.8	7.8	16.8		16.8	24.6
Ց - 1 (1.0 ԳԾ.Մ)	1.28	--	1.28	--	--	--	1.28

ԾՐԱԳՐԻ ԱՌԱՋԱԴՐԱՆՔ՝ TGQ-01			
ՆԱԽԱԳԾ.	ԱՂԱՋԱՆՅԱՆ Լ.		
ՊԱՇՏՈՆ	ԱԶԳԱՆՈՒՆ	ՍՏՈՐԱԳՐ.	

ԳԵՂԱՐՔՈՒՆԻՔԻ ՄԱՐԶԻ ԾԱԿՔԱՐ ԳՅՈՒՂԻ ՄԱՆԿԱՊԱՐՏԵԶԻ ՎԵՐԱԿԱՌՈՒՑՈՒՄ

ԿՈՆՍՏՐՈՒԿՏՈՐԱԿԱՆ ՄԱՍ

ՓՈՒԼ	ԹԵՐԹ	ԹԵՐԹԵՐ
ԱՆ	ԵԿ-22	33

ՊԱՐԶՈՒՆԱԿ ՊՄ -1

(ԱՆՑԱՍՐԱՀ)

ԻՆԺԻՆԵՐԻՆԳ ԷՎՐՈՍ ՍՊԸ ENGINEERING EVROS LLC